EX-44140-2

PCIe Multi I/O

Bild / Picture

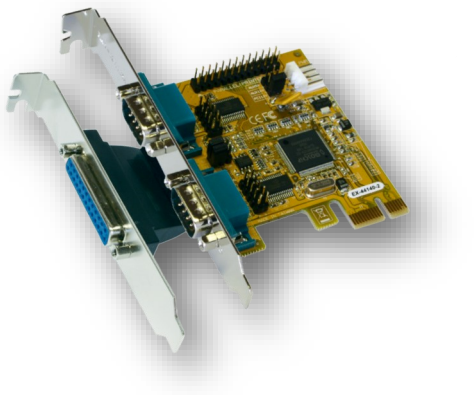

Anwendung / Application

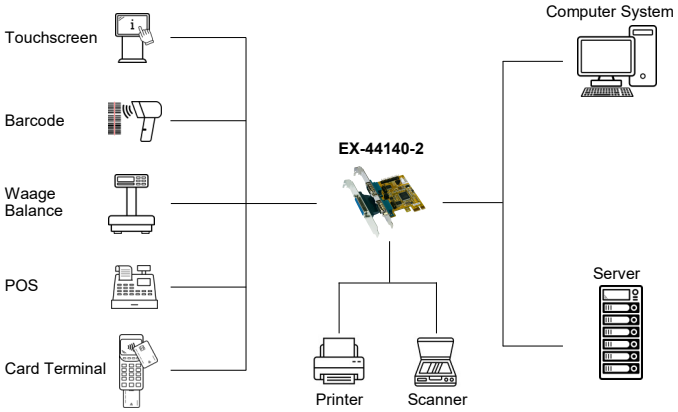

2S seriell RS-232 / 1P parallel Multi I/O PCIe Karte (MosChip Chip-Set)

2S serial RS-232 / 1P parallel Multi I/O PCIe Card (MosChip Chip-Set)

Beschreibung

Die EX-44140-2 PCIe Multi I/O Karte stellt zwei serielle RS-232 High Performance UART 16C550 und einen Parallelen EPP/ECP Ausgang zur Verfügung. Sie ist entwickelt worden um zwei weitere Serielle Ausgänge sowie einen Parallelen Centronics Ausgang für PC, kleine Workstation oder Server über den PCIe Bus zu erweitern. +5V und +12V sind auf Pin 9 des seriellen Stecker konfigurierbar POS System (Power over System).

Description

The EX-44140-2 PCIe Multi I/O card provides two serial RS-232 High Performance UART 16C550 and one parallel EPP/ECP output. It is designed to expand two additional serial outputs and one Parallel Centronics output for PCs, small work-stations or servers over the PCIe bus. +5V and +12V are configurable on pin 9 of the serial connector POS system (Power over System). The EX-44140-2 comes with low profile brackets for slim computer cases up to 8 cm high.

Merkmale

• Schnittstelle: RS232 V.24 und Parallel Centronics EPP/ECP/SPP	• Interface: RS232 V.24 and Parallel Centronics EPP/ECP/SPP
• FIFO Buffer: 16C550 mit 16Byte	• FIFO Buffer: 16C550 with 16Byte
• ±15kV IEC1000-4-2 ESD Schutz für RS232 I/O's	• ±15KV IEC1000-4-2 ESD Protection for RS232 I/O's
• I/O Adressen und Interrupt wird vom System BIOS vergeben	• I/O addresses and Interrupt will set from the system BIOS, IRQ sharing
• Daten Bits: 5, 6, 7, 8	• Data Bits: 5, 6, 7, 8
• Stop Bits: 1, 1.5, 2	• Stop bits: 1, 1.5, 2
• Parity: none, even, odd, space, mark	• Parity: none, even, odd, space, mark
• Signale: TxD, RxD, RTS, CTS, DTR, DSR, DCD, GND	• Signal: TxD, RxD, RTS, CTS, DTR, DSR, DCD, GND
• +5V und +12V ist auf Pin 9 vom Seriellen Stecker einstellbar	• +5V and +12V is adjustable on pin 9 of the serial connector

System / OS

Windows

Geprüft / Approved

Verpackung / Packaging



© 2026 by EXSYS. Alle hier aufgeführten Namen und Zeichen sind Eigentum des jeweiligen Herstellers.
Druckfehler, Änderungen und Irrtümer bleiben vorbehalten

Spezifikation — Specification

Chip-Set:	MosChip MCS9901CV	**Chip-Set:**	MosChip MCS9901CV
Datentransfer-Rate:	300Baud bis 115.2KBaud	**Data Transfer Rate:**	300Baud up to 115.2KBaud
Anschlüsse:	2x 9-Pin serieller RS-232 Stecker 1x 25-Pin parallele Buchse mit Slot-Adapter 2x 10-Pin Pfostenstecker für internen Anschluss seriell 1x 26-Pin Pfostenstecker für internen Anschluss parallel 1x 4-Pin Floppy Stecker für Stromanschluss	**Connectors:**	2x 9-Pin serial RS-232 Male Connector 1x 25-Pin parallel Female with Slot-Adapter 2x 10-Pin Header for internal Connector serial 1x 26-Pin Header for internal Connector parallel 1x 4-Pin Floppy Power Connector
Hardwaresysteme:	PCIe x1 bis x16 Slot	**Hardware System:**	PCIe x1 up to x16 slot
Treiber:	DOS / Windows 9.x/ ME / 2000 / XP / Vista / 7 / 8.x / 10 / 11 / Server 20xx / Linux	**Driver:**	DOS / Windows 9.x/ ME / 2000 / XP / Vista / 7 / 8.x / 10 / 11 / Server 20xx / Linux
Betriebssysteme:	Gemäß Treiber	**Operating Systems:**	In accordance with driver
Betriebstemperatur:	0°C bis +55°C Celsius	**Operating Temperature:**	32°F up to 131°F Fahrenheit
Lagertemperatur:	-40°C bis +75°C Celsius	**Storage Temperature:**	-40°F up to 167°F Fahrenheit
Rel. Luftfeuchtigkeit:	5% bis 95%	**Rel. Humidity:**	5% to 95%
Stromversorgung:	3.3 Volt über den PCIe-Slot	**Current Supply:**	3.3V over the PCIe-slot
Abmessung:	65.00 x 70.00 mm	**Size:**	65.00 x 70.00 mm
Gewicht:	200g	**Weight:**	200g
EAN:	4718359441455	**EAN:**	4718359441455
Ursprungsland:	Taiwan	**Country of Origin:**	Taiwan
Lieferumfang:	EX-44140-2, Low Profile Bügel, Handbuch	**Packaging Contents:**	EX-44140-2, Low Profile Bracket, Manual

© 2026 by EXSYS. Alle hier aufgeführten Namen und Zeichen sind Eigentum des jeweiligen Herstellers.
Druckfehler, Änderungen und Irrtümer bleiben vorbehalten